Red-Ring Ges.m.b.H. A-2331 Vösendorf, Marktstraße 9 · Tel. +43 / (0) 1 / 780 06 · Fax 30 · e-mail: office@red-ring.at · http://www.red-ring.at
Neussl Ges.m.b.H. A-4020 Linz, Landwiedstraße 8 · Tel. +43 / (0) 732 / 67 42 00 · Fax 3 · e-mail: office@neussl.com · http://www.neussl.com

TDT 125 • Rohrkanal - Ventilator

K

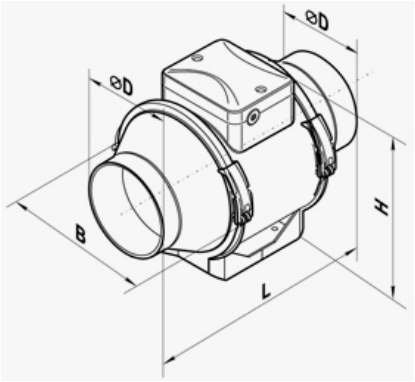

ØD	B	H	L	Kg
123	223	250	295	3,0

Stufe	min	max
Spannung [V / 50 / 60 Hz]	1~ 230	
Leistungsaufnahme [W]	28	54
Strom [A]	0,12	0,16
Max. Luftmenge [m³/h]	240	320
Drehzahl [min⁻¹]	1850	2510
Schall in 3m Entfernung [dBA]	31	42
Max. Betriebstemperatur [°C]	60	
Schutzklasse:	IP X4	

RED-RING TDT Ventilatoren Vorteile:

- leiser und sicherer Betrieb - kompakte Abmessungen
- IPX4 Schutzklasse
- zweistufiger Betrieb moeglich
- Motorreparatur bzw. -demontage ohne Leitungsdemontage moeglich

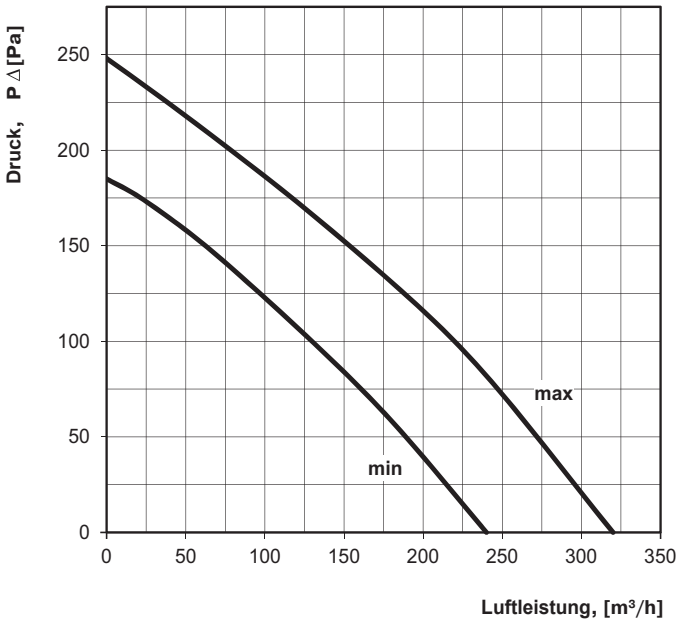

Anwendung/Einbau:

Wohnungen, Einfamilienhäuser, Shops, Restaurants, Kino, Theater, etc.

Anwendungsbeispiel:

Bad- / WC Entlüftung

Schallleistungspegel		Octave-Frequenzbänder [Hz]								
	Hz	Gen	63	125	250	500	1000	2000	4000	8000
L_{WA} Saugseitig	dBA	60	31	34	49	51	57	60	46	38
L_{WA} Druckseitig	dBA	61	36	32	51	52	58	56	48	37
L_{WA} Umgebung	dBA	50	27	29	36	41	46	37	33	28

Druck-, Satzfehler und techn. Änderungen vorbehalten - Subject to change