Red-Ring Ges.m.b.H. A-2331 Vösendorf, Marktstraße 9 · Tel. +43 / (0) 1 / 780 06 · Fax 30 · e-mail: office@red-ring.at · http://www.red-ring.at
Neussl Ges.m.b.H. A-4020 Linz, Landwiedstraße 8 · Tel. +43 / (0) 732 / 67 42 00 · Fax 3 · e-mail: office@neussl.com · http://www.neussl.com

XPELAIR - GX 6 • Fenster-/Wandeinbau- Ventilator

KV

DE

MONTAGE- UND BETRIEBSVORSCHRIFT NR. 90 694

Zur Sicherstellung einer einwandfreien Funktion und zur eigenen Sicherheit sind alle nachstehenden Vorschriften genau durchzulesen und zu beachten.

■ EMPFANG
Die Sendung sofort bei Anlieferung auf Beschädigungen und Typenrichtigkeit prüfen. Falls Schäden vorliegen, umgehend Schadensmeldung unter Hinzuziehung des Transportunternehmens veranlassen. Bei nicht fristgerechter Reklamation gehen evtl. Ansprüche verloren.

■ EINLAGERUNG
Bei Einlagerung über längeren Zeitraum sind zur Verhinderung schädlicher Einwirkungen folgende Maßnahmen zu treffen: Schutz des Motors durch trockene, luft- und staubdichte Verpackung (Kunststoffbeutel mit Trockenmittel und Feuchtigkeitsindikatoren). Der Lagerort muß erschütterungsfrei, wassergeschützt und frei von Temperaturschwankungen sein.

Bei mehrjähriger Lagerung bzw. Motorstillstand muß vor Inbetriebnahme eine Inspektion der Lager und gegebenenfalls ein Lageraustausch durchgeführt werden. Zusätzlich ist eine elektrische Prüfung nach VDE 0701 bzw. VDE 0530/EN 60034 durchzuführen. Bei Weiterversand (vor allem über längere Distanzen) ist zu prüfen, ob die Verpackung für Transportart und -weg geeignet ist.
Schäden, deren Ursache in unsachgemäßem Transport, Einlagerung oder Inbetriebnahme liegen, sind nachweisbar und unterliegen nicht der Gewährleistung.

■ INSTALLATION DES VENTILATORS
Die Ventilatoren sind für die Festverdrahtung konzipiert. Es ist sicherzustellen, daß der elektrische Nenn-wert des Ventilators der Netzversorgung entspricht. Sämtliche Installationsarbeiten müssen von einem qualifizierten Elektriker überwacht werden. Installation und Anschlüsse sind gemäß den geltenden Vorschrif-ten bzw. den örtlich geltenden Vorschriften durchzuführen.

Achtung: Diese Geräte müssen geerdet werden.

■ EINSATZBEREICH
Die Ventilatoren sind zur Förderung normaler oder leicht staubhaltiger, wenig aggressiver und feuchter Luft, bei normalen Temperaturen (-30° C bis +40° C) im Bereich ihrer Leistungskennlinien geeignet. Für den Einsatz in explosionsgefährdeten Bereichen ist eine spezielle Ausführung erforderlich.

■ EINSATZ BEI RAUMLÜFTUNG
Zur Erreichung der erwarteten Ventilatorleistung ist eine planmäßige Zuluftführung Voraussetzung. Bei Betrieb von schornsteinabhängigen Feuerstellen im entlüfteten Raum muß diesen, bei allen Betriebsbedingungen, ausreichend Zuluft zugeführt werden.

■ ERFORDERLICHES MONTAGE-ZUBEHÖR
- Dreiadriges Kabel.
- Allpoliger Trennschalter mit einem Kontaktabstand von mind. 3 mm (wand- oder deckenmontiert).

GB

INSTALLATION AND OPERATING INSTRUCTIONS NO. 90 694

For safety it is absolutely necessary that the following instructions are thoroughly read and observed.

■ RECEIPT
Please check delivery immediately on receipt for accuracy and damage. If damaged, please notify carrier immediately. In case of delayed notification, any possible claim may be void.

■ STORAGE
The following steps are to be taken when storing: Protect electrical motors and switches by dry, air- and dustproof packing (plastic bags with drying agent and moisture indicators). The storage area must be waterproof, vibration-free and free of temperature variations.

When storing for several years or non rotation of motor an inspection of the bearings with possible relubrication and an installation inspection are absolutely necessary before starting operation. An electrical test to VDE 0701 and VDE 0530/EN 60034 has to be carried out.

When transshipping check if the packing is adequate for method and manner of transportation. Damages

■ INSTALLING THE FAN
These products are intended for connection to fixed wiring. Check that the electrical rating shown on the fan matches the mains supply.
All installations must be supervised by a qualified electrician. Installations and wiring must conform to current Regulations, local or appropriate regulations.

Warning: These appliances must be earthed.

■ OPERATION / USE
The fans are suitable for moving normal or slightly dusty, almost non-aggressive and slightly humid air at normal temperatures (-30° C to +40° C) in the range of their performance characteristic curve. For use in potential hazardous areas special models are required.

■ OPERATION AS ROOM VENTILATION DEVICE
In order to achieve the desired fan performance a systematic air supply is imperative. When using fire places with chimneys in ventilated rooms, there must be an adequate supply of intake air under any operational condition.

■ WHAT THE INSTALLER WILL NEED
- 3-core cable.
- An all pole isolating switch with a minimum contact gap of 3 mm (Wall or Ceiling mounted).

RED-RING®

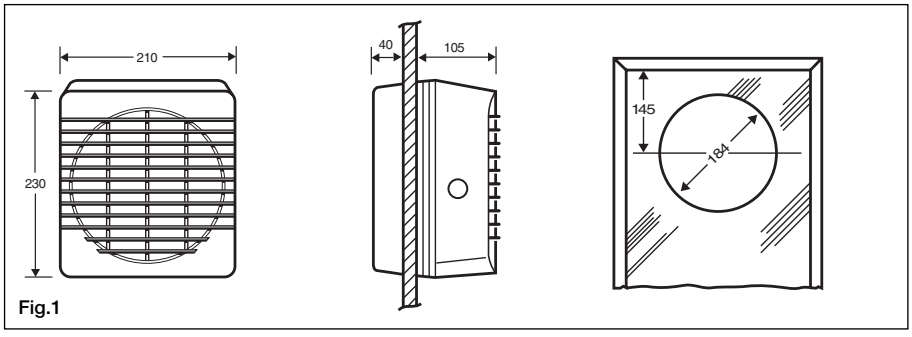

Fig.1

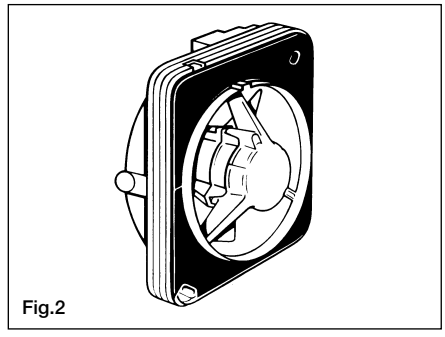
Fig.2

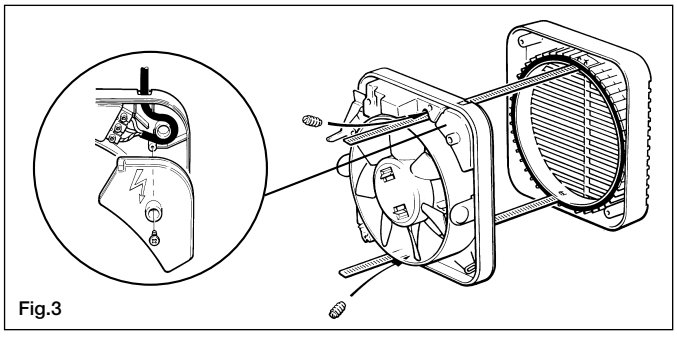
Fig.3

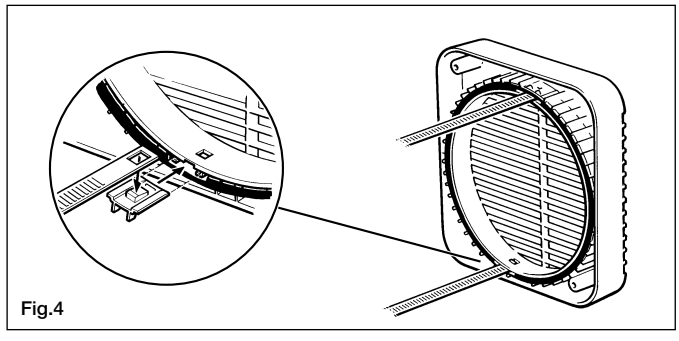
Fig.4

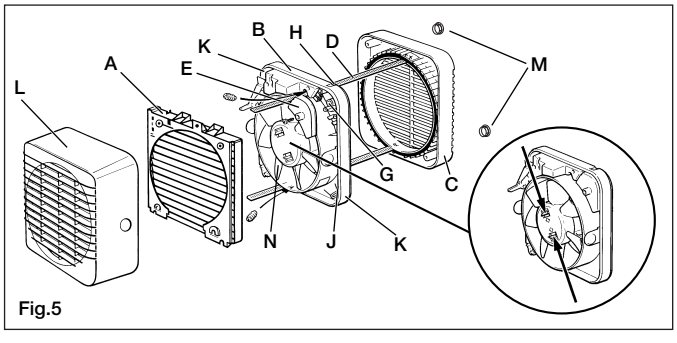

Fig.5

A Verschlußklappe / Back draught shutter / Volet de fermeture anti-refoulement **B** Ventilator / Fan Assembly / Ensemble extracteur
C Außengitter / Outer Grille / Grille extérieure
D Schraubbänder / Ladder strips / Eléments d'échelle
E Klemmenabdeckungen / Terminal cover / Cache-borne
G Hintere Ausbrechstelle für Kabeldurchführung / Rear cable entry knockout / Entrée défonçable arrière de câble
H Obere Kabeleinführung / Top cable entry / Passage supérieur de câble
J Leistungsschild / Rating Plate / Plaque signalétigue
K Befestigungslaschen für die Schraubmontage / Lugs for Screw Mounting / Pattes pour fixation par vis
L Gitter / Grille / Grille
M Schraubenabdeckungen / Screw Covers / Cache-vis
N Laufrad / Impeller / Hélice

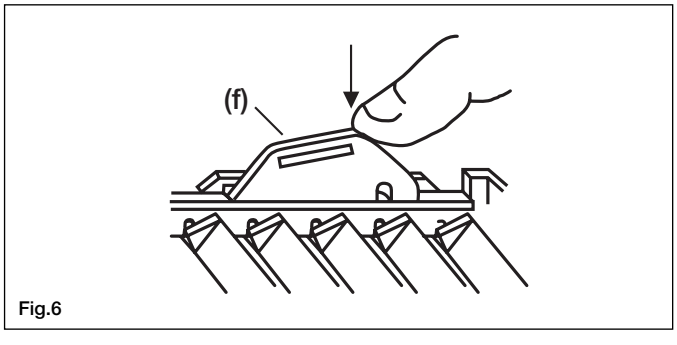

Fig.6

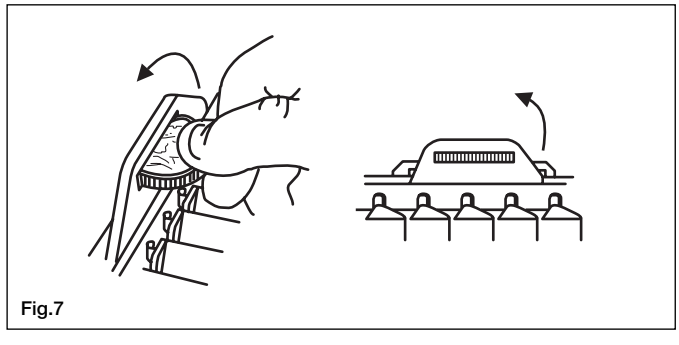
Fig.7

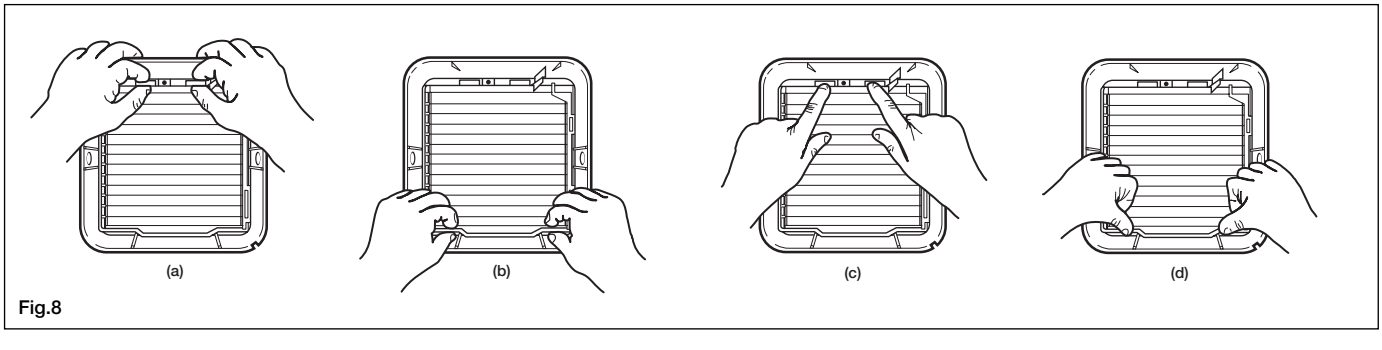

Fig.8

– **Für Wandmontage zudem erforderlich**
- Mörtel (zum Füllen der Aufnahmeöffnung).
- Wandmontagesatz KR 150 (erhältlich von Helios) oder ein Rohr mit 184 mm Innendurchmesser.
- Für die Montage an Innenwänden die leichte Unebenheiten aufweisen, hat der Ventilator spezielle Befestigungslaschen, die mit Holzschrauben o.ä. befestigt werden. Das Außengitter kann ebenfalls mit Schrauben befestigt werden. Max. Wandstärke: 100 mm.

– **Für Fenstermontage zudem erforderlich**
- Ein einfach verglastes Fenster mit einer Glasstärke von mindestens 4 mm oder ein spezielles doppelverglastes Fenster.

– **If wall mounting the fan, you will also need**
- Mortar (to make good the hole)
- Wall Kit KR 150 (accessory) or a tube 184 mm in- ternal diameter
- For slightly uneven inner walls, specially designed Mounting Lugs are incorporated in the fan assembly, which require woodscrews or appropriate similar fixings. Screw fixing is also possible for the Outer Grille. Minimum wall thickness 100 mm.

– **If window mounting the fan, you will also need**
- A single glazed window with a minimum glass thickness of 4 mm or a pre-ordered double glazed unit.

■ WAHL DER MONTAGEPOSITION
- Ventilator so hoch wie möglich montieren.
- Ventilator möglichst weit entfernt von der wichtigsten Luftaustauschquelle des Raums (z.B. gegenüber der Zimmertür) anbringen, sodaß eine Luftströmung durch den ganzen Raum gewährleistet ist.
- Ventilator in der Nähe von Dampf- oder Geruchsquellen plazieren.
- Vor der Installation des Ventilators in Umgebungen mit möglicher korrosiver Chemikalienbelastung ist der Helios Kundendienst zu Rate zu ziehen.
- Der Ventilator ist ein Elektrogerät. Bei der Installation in Dusche oder Bad ist er daher so anzubringen, daß eine Berührung bzw. das eindringen von Wasser während dem Duschen oder Baden ausgeschlossen ist.

■ WHERE TO LOCATE THE FAN
- Locate it as high as possible.
- As far away as possible from the main source of air replacement to ensure airflow across the room (e.g. opposite the internal doorway).
- Near the source of steam or odours.
- When intended for use in possible chemical corrosive atmospheres, contact your local Helios technical department.
- This electrical product, if installed in a shower room or bathroom, must be so situated that it cannot be touched or humidified by persons making use of the bath or shower.

■ VORBEREITEN DER AUFNAHMEÖFFNUNG
– **Fenstereinbau**

Bei Installation des Ventilators in einem Fenster sollte eine vorgeschnittene Scheibe mit korrekt plazierter Aufnahmeöffnung 184 mm verwendet werden (Fig. 1).

– **Wandmontage**
- Die Mitte der Aufnahmeöffnung muß mindestens 145 mm von der Wandkante entfernt sein.
- Es ist sicherzustellen, daß keine Rohre oder Kabel (Strom, Gas, Wasser) hinter der geplanten Schalterposition in der Wand unter Putz verlaufen bzw. diese von außen blockieren.
- Die Mitte der Öffnung anzeichnen und an dieser Stelle ein Durchgangsloch durch die Wand bohren.
- Um dieses Loch einen Kreis mit 184 mm Durchmesser zeichnen.
- Öffnung herstellen (nicht ganz durch die Wand schneiden). (Rat: Rund um die Öffnungskante dicht nebeneinander Löcher bohren, dann Mauerwerk herausmeißeln. Vorsicht: Augen schützen.)
- In gleicher Art Öffnung in die Außenwand meißeln.
- Durchführungsrohr einsetzen.
- Öffnung rund um das Durchführungsrohr mit Mörtel füllen. Mörtel abbinden lassen, bevor man mit der Installation des Ventilators fortfährt.

■ PREPARING THE HOLE
– **If installing in a window**

If installing in a window, get a ready-cut pane with a correctly located hole 184 mm (Fig. 1).

– **If installing in a wall**
- Make sure that the centre of the hole is located at least 145 mm from the edges of the Wall.
- Check there are no buried pipes or cables in the wall or obstructions on the outside e.g. Electricity, Gas, Water.
- Mark on the wall the centre of the hole and drill right through.
- Use this hole to draw a circle 184 mm Diameter.
- Cut the hole. Do not cut right through the wall. (The recommended method is to drill a series of holes, close together, around the edge of the cutting line and remove the brick between the holes with a chisel. Warning: eye protection must be worn).
- Go outside and cut a hole in the outer wall, repeating the process described above.
- Fit the ducting.
- Make good the hole. Allow the Mortar to set before continuing the Fan installation.

■ EINSETZEN DER SCHRAUBBÄNDER (falls erforderlich)
- Zur Fenstermontage verwendet man die beiden kurzen mitgelieferten Schraubbänder, zur Wandmontage die langen Bänder, die im Wandmontagesatz KR 150 (Zubehör) geliefert werden bzw. separat SB 50/2 (Zubehör) erhältlich sind.
- Die beiden Schraubbänder am Außengitter befestigen, indem man sie über die Haken legt und diese einrasten läßt (Fig. 4).
- Nach Anbringen der Haken kontrollieren, daß die Dichtung korrekt sitzt (Fig. 4).
- Die beiden Schraubenabdeckungen (M) in die beiden Befestigungslöcher im Außengitter einsetzen.

■ FIT THE LADDER STRIPS (If required)
- For Window mounting, use the two short Ladder Strips supplied with the Fan. For Wall mounting, use the longer strips supplied with the Wall Kit KR 150 (acessory) or available separately SB 50/2 (acessory).
- Secure the two ladder strips to the outer grille by positioning them over the hook mouldings and snapping these into position. (Fig. 4).
- Ensure after fitting the hooked moulding that the gasket is in the correct position (Fig. 4).
- Insert the two screw covers (M) in the two fixing holes in the outer grille.

– **Für Wandmontage zudem erforderlich**
- Mörtel (zum Füllen der Aufnahmeöffnung).
- Wandmontagesatz KR 150 (erhältlich von Helios) oder ein Rohr mit 184 mm Innendurchmesser.
- Für die Montage an Innenwänden die leichte Unebenheiten aufweisen, hat der Ventilator spezielle Befestigungslaschen, die mit Holzschrauben o.ä. befestigt werden. Das Außengitter kann ebenfalls mit Schrauben befestigt werden. Max. Wandstärke: 100 mm.

– **Für Fenstermontage zudem erforderlich**
- Ein einfach verglastes Fenster mit einer Glasstärke von mindestens 4 mm oder ein spezielles doppelverglastes Fenster.

– **If wall mounting the fan, you will also need**
- Mortar (to make good the hole)
- Wall Kit KR 150 (accessory) or a tube 184 mm in- ternal diameter
- For slightly uneven inner walls, specially designed Mounting Lugs are incorporated in the fan assembly, which require woodscrews or appropriate similar fixings. Screw fixing is also possible for the Outer Grille. Minimum wall thickness 100 mm.

– **If window mounting the fan, you will also need**
- A single glazed window with a minimum glass thickness of 4 mm or a pre-ordered double glazed unit.

■ WAHL DER MONTAGEPOSITION
- Ventilator so hoch wie möglich montieren.
- Ventilator möglichst weit entfernt von der wichtigsten Luftaustauschquelle des Raums (z.B. gegenüber der Zimmertür) anbringen, sodaß eine Luftströmung durch den ganzen Raum gewährleistet ist.
- Ventilator in der Nähe von Dampf- oder Geruchsquellen plazieren.
- Vor der Installation des Ventilators in Umgebungen mit möglicher korrosiver Chemikalienbelastung ist der Helios Kundendienst zu Rate zu ziehen.
- Der Ventilator ist ein Elektrogerät. Bei der Installation in Dusche oder Bad ist er daher so anzubringen, daß eine Berührung bzw. das eindringen von Wasser während dem Duschen oder Baden ausgeschlossen ist.

■ WHERE TO LOCATE THE FAN
- Locate it as high as possible.
- As far away as possible from the main source of air replacement to ensure airflow across the room (e.g. opposite the internal doorway).
- Near the source of steam or odours.
- When intended for use in possible chemical corrosive atmospheres, contact your local Helios technical department.
- This electrical product, if installed in a shower room or bathroom, must be so situated that it cannot be touched or humidified by persons making use of the bath or shower.

■ VORBEREITEN DER AUFNAHMEÖFFNUNG
– **Fenstereinbau**

Bei Installation des Ventilators in einem Fenster sollte eine vorgeschnittene Scheibe mit korrekt plazierter Aufnahmeöffnung 184 mm verwendet werden (Fig. 1).

– **Wandmontage**
- Die Mitte der Aufnahmeöffnung muß mindestens 145 mm von der Wandkante entfernt sein.
- Es ist sicherzustellen, daß keine Rohre oder Kabel (Strom, Gas, Wasser) hinter der geplanten Schalterposition in der Wand unter Putz verlaufen bzw. diese von außen blockieren.
- Die Mitte der Öffnung anzeichnen und an dieser Stelle ein Durchgangsloch durch die Wand bohren.
- Um dieses Loch einen Kreis mit 184 mm Durchmesser zeichnen.
- Öffnung herstellen (nicht ganz durch die Wand schneiden). (Rat: Rund um die Öffnungskante dicht nebeneinander Löcher bohren, dann Mauerwerk herausmeißeln. Vorsicht: Augen schützen.)
- In gleicher Art Öffnung in die Außenwand meißeln.
- Durchführungsrohr einsetzen.
- Öffnung rund um das Durchführungsrohr mit Mörtel füllen. Mörtel abbinden lassen, bevor man mit der Installation des Ventilators fortfährt.

■ PREPARING THE HOLE
– **If installing in a window**

If installing in a window, get a ready-cut pane with a correctly located hole 184 mm (Fig. 1).

– **If installing in a wall**
- Make sure that the centre of the hole is located at least 145 mm from the edges of the Wall.
- Check there are no buried pipes or cables in the wall or obstructions on the outside e.g. Electricity, Gas, Water.
- Mark on the wall the centre of the hole and drill right through.
- Use this hole to draw a circle 184 mm Diameter.
- Cut the hole. Do not cut right through the wall. (The recommended method is to drill a series of holes, close together, around the edge of the cutting line and remove the brick between the holes with a chisel. Warning: eye protection must be worn).
- Go outside and cut a hole in the outer wall, repeating the process described above.
- Fit the ducting.
- Make good the hole. Allow the Mortar to set before continuing the Fan installation.

■ EINSETZEN DER SCHRAUBBÄNDER (falls erforderlich)
- Zur Fenstermontage verwendet man die beiden kurzen mitgelieferten Schraubbänder, zur Wandmontage die langen Bänder, die im Wandmontagesatz KR 150 (Zubehör) geliefert werden bzw. separat SB 50/2 (Zubehör) erhältlich sind.
- Die beiden Schraubbänder am Außengitter befestigen, indem man sie über die Haken legt und diese einrasten läßt (Fig. 4).
- Nach Anbringen der Haken kontrollieren, daß die Dichtung korrekt sitzt (Fig. 4).
- Die beiden Schraubenabdeckungen (M) in die beiden Befestigungslöcher im Außengitter einsetzen.

■ FIT THE LADDER STRIPS (If required)
- For Window mounting, use the two short Ladder Strips supplied with the Fan. For Wall mounting, use the longer strips supplied with the Wall Kit KR 150 (acessory) or available separately SB 50/2 (acessory).
- Secure the two ladder strips to the outer grille by positioning them over the hook mouldings and snapping these into position. (Fig. 4).
- Ensure after fitting the hooked moulding that the gasket is in the correct position (Fig. 4).
- Insert the two screw covers (M) in the two fixing holes in the outer grille.

RED-RING®

■ MONTAGE DES VENTILATORS (Fig. 4)

Diese Arbeiten sollten von zwei Personen durchgeführt werden. Bei Arbeiten über dem Boden sind entsprechende Sicherheitsmaßnahmen zu treffen.

– Wand-/Fenstermontage mit Schraubband

- Außengitter von außen so gegen Wand/Fenster halten, daß die Öffnung im Außengitter genau über dem Loch in Wand/Fenster liegt.
- Bei Anschluß von hinten die Klemmenabdeckung des Ventilators und die hintere Ausbrechstelle für die Kabelabdeckung entfernen. Kabel durch die Ausbrechstelle führen.
- Bei Anschluß von oben die Klemmenabdeckung des Ventilators entfernen und das Kabel durch die obere Kabeleinführung führen.
- Ventilator von innen gegen Wand/Fenster halten und die Schraubbänder vom Außengitter aus durch die Schlitze im Ventilator führen.
- Die Schlitzschrauben in die Aussparungen um die Schraubbandschlitze einsetzen.
- Schrauben vorsichtig anziehen, so daß eine gute Abdichtung entsteht. Schrauben nicht überdrehen.
- Schraubbänder auf die erforderliche Länge zuschneiden. Eventuelle scharfe Kanten beseitigen.

– Wandmontage durch Dübeln

- Außengitter von außen so gegen die Wand halten, daß die Öffnung im Außengitter genau über dem Loch in der Wand liegt.
- Position der beiden Befestigungslöcher in der oberen rechten und unteren linken Ecke anzeichnen.
- Löcher bohren und geeignete Verankerungen (Wandtyp abhängig) einsetzen.
- Außengitter festschrauben. Schrauben nicht überdrehen.
- Die beiden Schraubenabdeckungen (Fig. 5, M) in die beiden Befestigungslöcher im Außengitter einsetzen.
- Bei Anschluß von hinten die Klemmenabdeckung des Ventilators und die hintere Ausbrechstelle für die Kabeldurchführung entfernen. Kabel durch die Ausbrechstelle führen.
- Bei Anschluß von oben die Klemmenabdeckung des Ventilators entfernen und das Kabel durch die obere Kabeleinführung führen.
- Ventilator von innen gegen die Wand halten, so daß der Zapfen in das Durchführungsrohr eingreift.
- Position der beiden Befestigungslöcher in der oberen linken und unteren rechten Ecke anzeichnen.
- Ventilator abnehmen. Löcher bohren und geeignete Verankerungen (Wandtyp abhängig) einsetzen.
- Kabel und Ventilator wieder wie zuvor anbringen und verschrauben. Schrauben nicht überdrehen.

Hinweis: In besonders schwierigen Fällen kann der Ventilator mit Schrauben und Schraubbändern befestigt werden.

ELEKTRISCHER ANSCHLUSS

Achtung: Alle Arbeiten im spannungslosen Zustand vornehmen. Der elektrische Anschluß darf nur von einer autorisierten Elektrofachkraft ausgeführt werden. Die einschlägigen Sicherheits-, Installations- und War-tungsvorschriften sind unbedingt zu beachten. Zwingend vorgeschrieben ist ein allpoliger Netztrenn-schalter mit mindestens 3 mm Kontaktöffnung. Netz-spannung und Frequenz müssen mit den Angaben des Leistungsschildes übereinstimmen. Die Einführung der elektrischen Zuleitung ist so vorzunehmen, daß bei Wasserbeaufschlagung kein Eindringen entlang der Leitung möglich ist. Anschluß gemäß dem im Klemmenkasten beiliegenden Schaltplan vornehmen. Für Servicearbeiten ist ein allpolig abschaltender Revisionsschalter vorzusehen.

■ MOUNT THE FAN (Fig. 4)

It is recommended that the instructions of this section are carried out by two persons.
If working above Ground Floor level, appropriate safety precautions must be observed.

– If fixing with Ladder Strips

- Hold the outer grille up to the outside of the wall or window so that the hole in the outer grille is aligned with the hole in the wall or window.
- If wiring from the rear, remove the Fan's Terminal Cover and rear entry knock-out. Feed the cable through the knock-out.
- If wiring from above, remove the Fan's Terminal Cover and feed the cable through the top cable entry.
- Hold the Fan assembly to the inside of the wall or window and guide the Ladder Strips from the outer grille through the slots in the Fan assembly.
- Insert the slotted screws into the pockets around the Ladder Strip slots.
- Tighten the screws carefully to make a good seal. Do not overtighten the screws.
- Trim the Ladder Strips back to the required length, if necessary remove any sharp edges.

– If using screw fixings

- Hold the outer grille up to the outside of the wall so that the hole in the outer grille is aligned with the hole in the wall.
- Mark the positions of the two fixing holes in the top right and bottom left corners.
- Drill the holes and insert anchor fixings appropriate to the type of wall.
- Screw the outer grille securely in place. Do not overtighten the screws.
- Insert the two screw covers (Fig. 5, M) in the two fixing holes in the outer grille.
- If wiring from the rear, remove the Fan's Terminal Cover and rear entry knock-out. Feed the cable through the knock-out.
- If wiring from above, remove the Fan's Terminal Cover and feed the cable through the top cable entry.
- Hold the Fan assembly to the inside of the wall so that the spigot is inserted into the wall duct.
- Mark the positions of the two fixing holes in the top left and bottom right corners.
- Remove the Fan assembly, drill the holes and insert anchor fixings appropriate to the type of wall.
- Re-position the cable and Fan assembly as before, and screw securely in place. Do not overtighten screws.

Note: For particularly difficult installations it is possible to secure the fan with a combination of Screw and Ladder Strip Fixings.

ELECTRICAL CONNECTION

Attention: All work only in disconnected state. Electrical connection may only be carried out by a qualified person. All relevant safety and installation regulations are to be adhered to. An appliance is required for cut off from the supply with a minimum of 3 mm contact opening of each pole. Power supply voltage and frequency must correspond to the data given on the motor rating plate. The introduction of the power cable must be done so that in case of water, entry along the power cable is impossible. The connecting cable may not touch sharp objects. Electrical connection to be carried out in accordance with the wiring diagram shown inside the terminal box. For maintenance an all-pole disconnecting isolator should be installed directly by the fan.

Schaltplan:

SS-508

L / N / PE
1~ Wechselstromanschluß

Life / Neutral / Earth
Standard 1 ph. connection
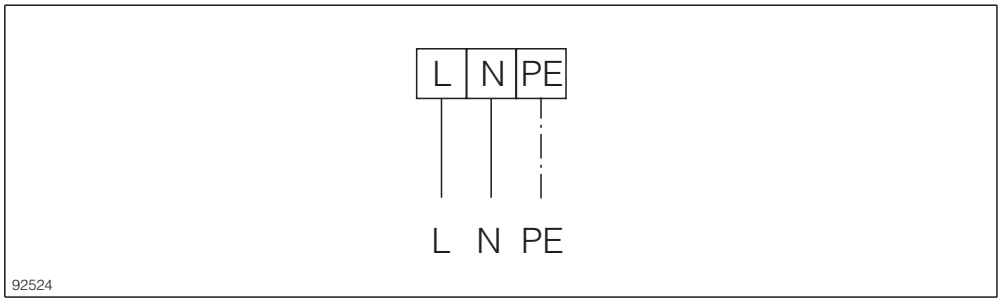
Branchement monophasé