Red-Ring Ges.m.b.H. A-2331 Vösendorf, Marktstraße 9 · Tel. +43 / (0) 1 / 780 06 · Fax 30 · e-mail: office@red-ring.at · http://www.red-ring.at
Neussl Ges.m.b.H. A-4020 Linz, Landwiedstraße 8 · Tel. +43 / (0) 732 / 67 42 00 · Fax 3 · e-mail: office@neussl.com · http://www.neussl.com

SRE/RS und SRE-D • Spiralrohr - Lüftungsgitter

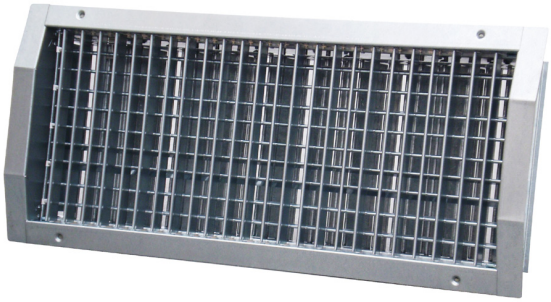

Bestellschlüssel

SRE □□□□□□

einreihig	1
zweireihig	2
Maße	L x H
Regelung	AG SZ RS
Vertikallamellen (standardmäßig)	V
Horizontallamellen	H
Edelstahl (nach Wunsch)	A-304 A-316
RAL (nach Wunsch)	

Beschreibung

SRE ist ein rundes Stahlablenkgitter mit einstellbaren Lamellen. SRE-Gitter ist für die Zuluft und Abluft in Geschäfts- sowie Industrieräumen vorgesehen. Es ist zum Einbau in runde Leitungen vorgesehen, standardmäßig in abgeschrägte Öffnungen. Als Zubehör sind drei unterschiedliche Regelungen lieferbar.

Konstruktion

Der Rahmen des SRE-Gitters ist abgewinkelt, damit er in das runde Profil der Rohrleitung passt. Standardmäßig wird er aus verzinktem Stahlblech gefertigt; sämtliche RAL-Töne sind lieferbar. Einreihige sowie zweireihige Gitter können mit einstellbaren Frontlamellen in einer horizontalen oder vertikalen Anordnung ausgestattet werden. Optional kann das Gitter sowie die Regelung aus Edelstahl ausgefertigt werden.

Funktion

Das Gitter lenkt den Luftstrom mit den Lamellen in horizontale sowie vertikale Richtungen. Die Regelung stellt eine gleichmäßige Verteilung der Luft über das gesamte Gitter sicher.

Zubehör

SRE-AG Regelung mit Schöpfzunge
SRE-SZ Regelung mit Schöpfzunge
SRE-RS Regelung mit Schlitzschieber

Montage

Ein SRE-Gitter kann direkt in die Rohrleitung mit Befestigungsschrauben über die Öffnungen eingebaut werden.

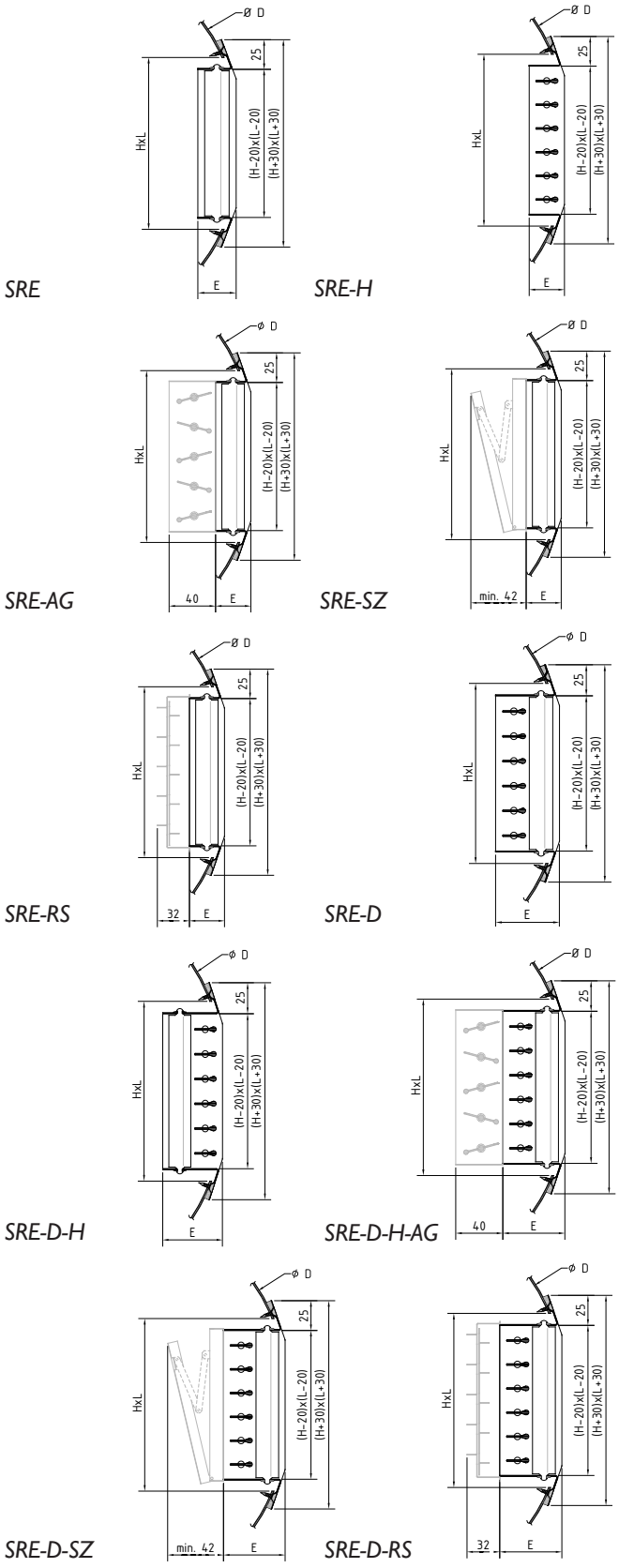

Abb. 1 Gittermaße

Druck-, Satzfehler und techn. Änderungen vorbehalten - Subject to change

Technische Daten

Maße		Freier Querschnitt		Gewicht				
L	H	A_{1V}	A_{2V}	m_1	m_2	AG	SZ	RS
mm		m^2		kg				
225	75	0,01	0,008	0,28	0,42	0,32	0,26	0,32
	125	0,018	0,014	0,4	0,66	0,47	0,35	0,47
	225	0,034	0,028	0,66	1,14	0,75	0,53	0,75
325	75	0,014	0,012	0,39	0,59	0,46	0,37	0,45
	125	0,026	0,021	0,56	0,93	0,67	0,48	0,65
	225	0,051	0,041	0,91	1,59	1,06	0,71	1,05
425	75	0,019	0,016	0,51	0,76	0,61	0,47	0,58
	125	0,035	0,028	0,72	1,2	0,87	0,61	0,84
	225	0,068	0,055	1,16	2,04	1,39	0,89	1,35
525	75	0,024	0,019	0,62	0,93	0,74	0,57	0,71
	125	0,043	0,035	0,87	1,48	1,07	0,74	1,02
	225	0,084	0,068	1,4	2,5	1,7	1,08	1,64
625	75	0,029	0,023	0,73	1,11	0,88	0,67	0,84
	125	0,052	0,042	1,03	1,77	1,26	0,87	1,21
	225	0,101	0,082	1,65	2,98	2,01	1,26	1,94
825	75	0,038	0,031	0,95	1,46	1,17	0,89	1,12
	125	0,069	0,056	1,34	2,31	1,68	1,14	1,6
	225	0,134	0,109	2,14	3,9	2,65	1,65	2,54
1025	75	0,048	0,039	1,17	1,8	1,45	1,09	1,38
	125	0,086	0,07	1,65	2,85	2,08	1,4	1,97
	225	0,168	0,136	2,63	4,8	3,29	2,02	3,13
1225	75	0,057	0,046	1,4	2,14	1,72	1,3	1,64
	125	0,104	0,084	1,97	3,39	2,47	1,66	2,34
	225	0,201	0,163	3,13	5,69	3,91	2,38	3,72

Maße		Freier Querschnitt		Gewicht				
L	H	A_{1V}	A_{2V}	m_1	m_2	AG	SZ	RS
mm		m^2		kg				
200	100	0,01	0,008	0,3255	0,525	0,36	0,27	0,35
	200	0,018	0,014	0,567	0,9765	0,61	0,44	0,61
300	100	0,014	0,012	0,4515	0,7455	0,53	0,39	0,51
	200	0,026	0,021	0,7455	1,323	0,9	0,61	0,88
400	100	0,019	0,016	0,588	0,987	0,69	0,5	0,67
	200	0,035	0,028	0,9765	1,7535	1,18	0,78	1,15
500	100	0,024	0,019	0,7245	1,218	0,86	0,62	0,82
	200	0,043	0,035	1,2075	2,184	1,47	0,95	1,42
600	100	0,029	0,023	0,861	1,4805	1,03	0,73	0,98
	200	0,052	0,042	1,4385	2,646	1,75	1,12	1,68
800	100	0,038	0,031	1,134	1,953	1,4	0,98	1,31
	200	0,069	0,056	1,9005	3,4965	2,35	1,48	2,24
1000	100	0,048	0,039	1,407	2,436	1,73	1,21	1,63
	200	0,086	0,07	2,373	4,368	2,92	1,82	2,77
1200	100	0,057	0,046	1,6905	2,9085	2,08	1,44	1,95
	200	0,104	0,084	2,835	5,2185	3,49	2,15	3,31

Tab. 1 Maße, freier Querschnitt und Gewicht

Gitter-breite	Überstand in die Leitung E (mm)		Durchmesser der Leitung D (mm)	
H	SRE	SRE-D	min	max
75	32	54	150	450
100	30	52	250	800
125	32	54	315	900
200	40	62	450	1000
225	45	67	500	1000

Tab. 2 Empfohlene Maße der Luftleitung

Maße L x H (mm)		Freier Querschnitt A_V (m^2)	Volumenstrom (m^3/h, l/s) und Eindringtiefe $l_{0,2}$ (m) mit Luftgeschwindigkeit in der Aufenthaltszone 0,2 m/s												
200	100	0,009	7	9	14										
200	150	0,016			10	14	17								
300	100	0,015		7	11	14									
300	150	0,024			9	11	14								
300	200	0,033				10	12	15							
400	100	0,02			9	12	16								
400	150	0,033				10	12	15							
400	200	0,045					10	12	15						
500	100	0,025			8	11	14								
500	150	0,042					11	13	15						
500	200	0,057						11	13	15					
500	300	0,088								12	13	15			
600	100	0,03				10	13	15							
600	150	0,05						12	14	16					
600	200	0,068							12	14	15				
600	300	0,107										14	16	19	
600	400	0,145											14	16	19
800	100	0,041					11	13	15						
800	150	0,068							12	14	15				
800	200	0,092									13	15	18		
1000	100	0,051						12	14	16					
1000	150	0,085								12	14	15			
1000	200	0,116										13	16	18	
Volumenstrom		m^3/h	150	200	300	400	500	600	700	800	900	1000	1200	1400	1600
		l/s	42	56	83	111	139	167	194	222	250	278	333	389	444

Tab. 3 Auswahltabelle

Maße L x H (mm)		Druckverlust Pt (Pa)		
200	100	8	15	32
200	150	10	18	28
300	100	5	12	21
300	150	5	8	13
300	200	4	7	10
400	100	7	12	18
400	150	4	7	10
400	200	4	5	7
500	100	4	8	12
500	150	4	6	8
500	200	3	5	6
500	300	2	3	4
600	100	5	8	12
600	150	4	6	8
600	200	3	4	5
600	300	3	4	5
600	400	2	3	4
800	100	4	6	9
800	150	3	4	5
800	200	3	4	5
1000	100	4	6	7
1000	150	3	3	4
1000	200	2	3	4
		20-25	30	35-40
		dB(A)		

Einstellung der Regelung

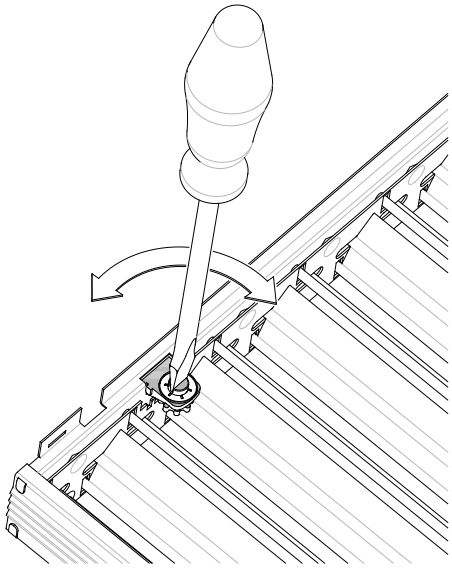

Abb. 2 Einstellung -AG Regelung (gegenläufig)

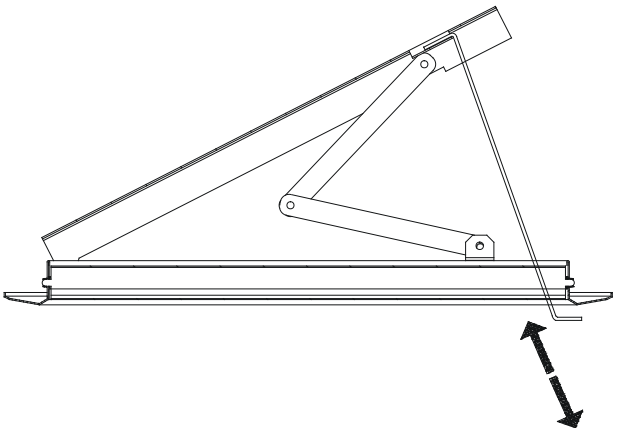

Abb. 3 Einstellung -SZ Regelung mit Schöpfzunge

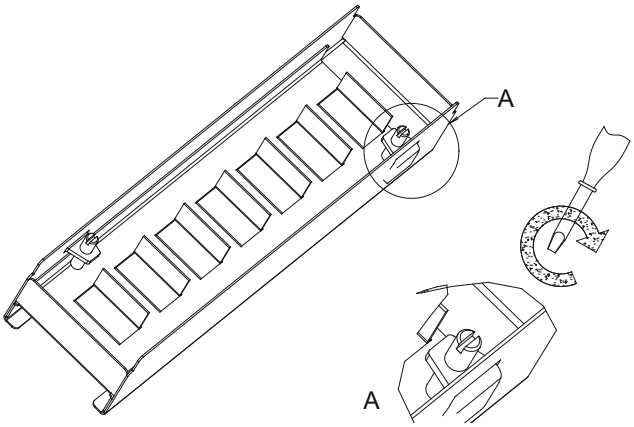

Abb. 4 Einstellung -RS Schlitzschieber-Regelung

Wartung

Die Außenteile können mit warmen Wasser und Spülmittel gereinigt werden.

Lagerung

Es wird empfohlen, die Produkte geschützt und trocken bei Temperaturen zwischen –30 °C und +60 °C zu lagern.

Enthaltene Stoffe und Entsorgung

Das Produkt enthält Stahl, LDPE, HDPE oder PA-Kunststoffe. Diese Stoffe sind nach den örtlich geltenden Rechtsvorschriften zu verarbeiten. Das Produkt enthält keine Gefahrstoffe.

Garantie

Entsprechend der jeweils gültigen AGB der Firmen RED-RING und NEUSSL.

Allgemein

Technische Änderungen vorbehalten.

Zuluftgitter

RE-ALU, RE, SRE

Zuluft für Gitter mit waagrechten und senkrechten Lamellen RE-ALU, RE & SRE

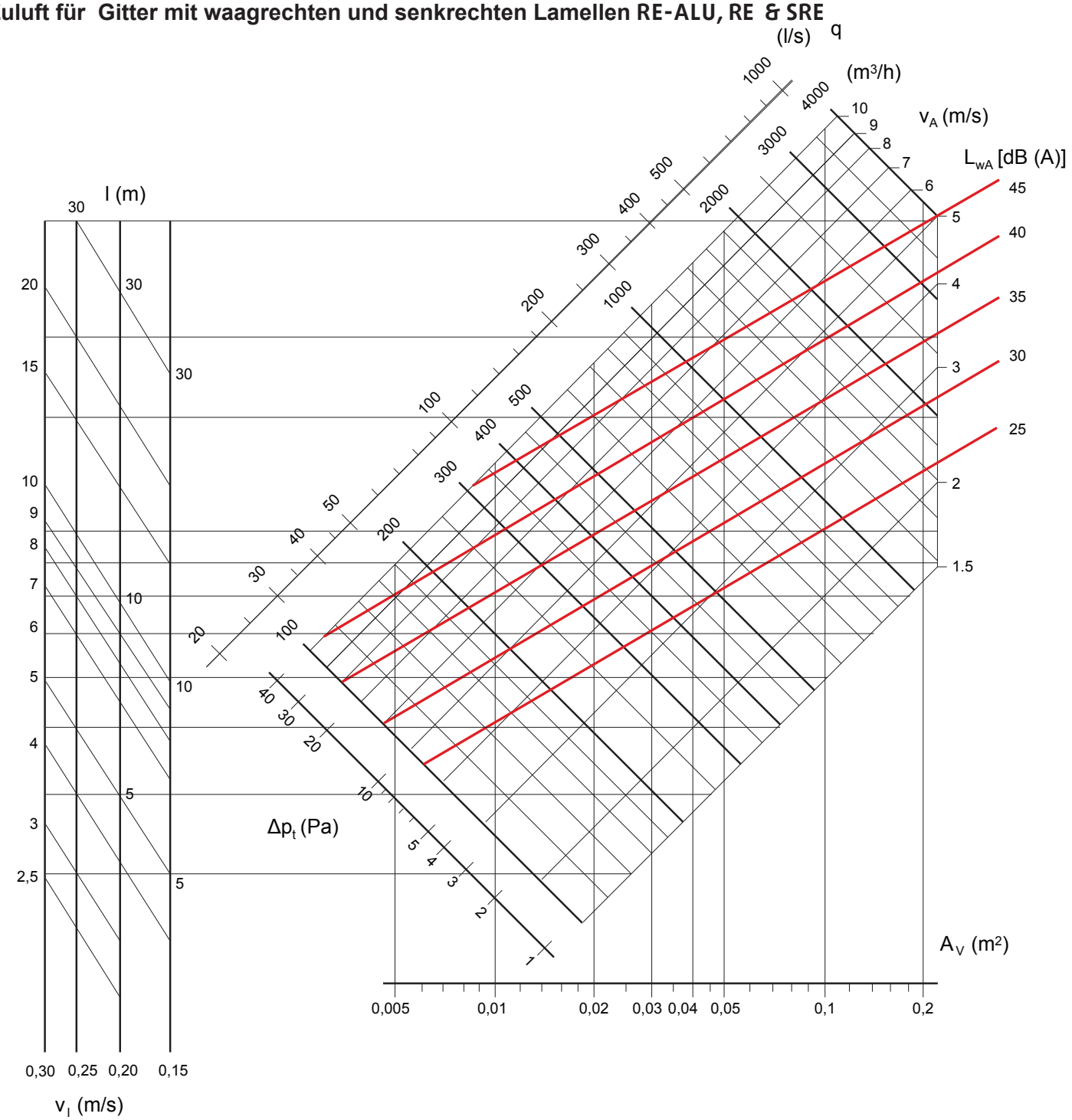

Symbols

			v_l	=	Geschwindigkeit (m/s)			
l	=	Wurfweite (m)	v_A	=	air speed in free area (m/s)	L_{wA}	=	Schallleistungspegel [dB (A)]
q	=	Luftmenge (m³/h)	A_V	=	free area (m²)	Δp_t	=	Druckverlust (Pa)