Preise in **SCHWARZ** = Lagerware, **ROT** = Bestellware (kurzfristig lieferbar !) Prices in **BLACK** = on stock, **RED** = on order (short delivery time !)

Abb./Fig. Xpelair

Abb./Fig. Vitro

Type Type	Euro	m³h Luft-leistung Air volume m³h	bis Raum-größe ca.m³ Rooms up to appr. m³	Glasausschnitt- Ø min - max Glass cutout- Ø min - max	Max. Glas-Wand Stärke Max. glass-wall thickness	Schallp. db(a) 3m Noise level. db(a) 3m	Motor 230V~ Motor 230V~
Ab-, Zuluftgeräte m. automat. Verschluss					**Supply-, exhaust fan w .autom. Shutter**		
Vitro 9/750 A	–,–	700	70	254-258 mm	-30 mm	50	46 W
Xpelair GX9	–,–	670	67	257-270 “	-45 “	42	45 W
Vitro 12/1400 A	–,–	1400	150	324-329 “	-30 “	59	106 W
Xpelair GX12	–,–	1650	160	324-330 “	-45 “	50	130 W
Abluftgeräte m. automatischen Verschluss					**Exhaust fan w. autom. Shutter**		
Vitro 6/200 A	–,–	200	20	184-188 mm	-25 mm	43	20 W
Vitro 6/300 A	–,–	300	30	184-188 “	-25 “	48	45 W
Xpelair GX 6	–,–	250	25	184-190 “	-25 “	34	37 W
WA100	–,–	80	8	143-146 “	-35 “	39	11 W
IGG100	–,–		**IGK100**	**Euro –,–**			
WA120	–,–	155	16	173-175 “	-50 “	42	15 W
IGG120	–,–		**IGK120**	**Euro –,–**			
Abluftgeräte m. Zugschalter f. Jalousieverschluss u. Ein/Ausschalter					**Exhaust fan with pullswitch f. louvre+on/off switch**		
Vitro 6/300 M	–,–	300	30	184-188 “	3-25 mm	41	48 W
Vitro 9/750 M	–,–	700	70	254-258 “	3-30 “	50	46 W

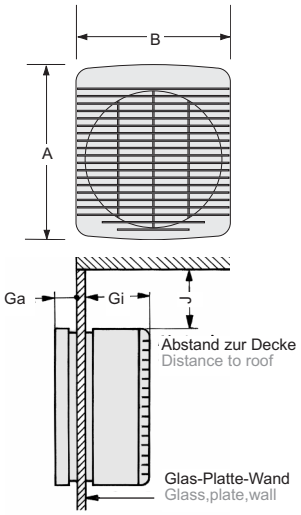

Einbau-Set für Kasten-Doppelfenster und Wandeinbau Rohrlänge 300mm

Mounting-Kit for twin glasses Windows and wall mounting Pipe length 300mm

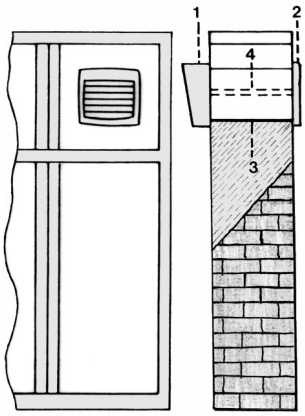

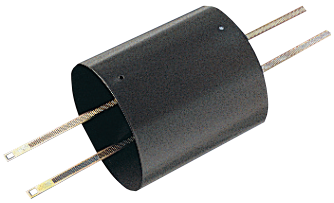

Rohr 300mm+ Montagematerial (trennbar) Threaded rods +fixing material	Euro	Rohr 300mm+ Spannbänder Länge 500mm Fixing belts length 500mm	Euro
VS 6	–,–	**WS 6**	–,–
VS 9	–,–	**WS 9**	–,–
VS 12	–,–	**WS 12**	–,–

Rohrüberlängenzuschnitte f. WS pro 10mm
Pipe over lengths cuts for WS per 10mm
6” –,– € 9” –,– € 12” –,– €

Kasten Doppelfenster Das Kunststoffrohr (3) wird mittels Horizontalrisses auf den inneren Glasabstand zugeschnitten und soll eine sehr genaue Distanzierung haben, ansonst Glasbruch beim Spannen. Die Spannbänder (4) Länge 50mm bei WS Garnituren halten den Motorteil (1), das Wetterschutzgitter (2) auf Pressung zusammen.
Wandeinbau wie oben. Motorteil und das Wetterschutzgitter wird direkt an die Wand gedübelt.
Twin glasses window Cut the plastic pipe (3) with horizontal projection to the inner glass distance and with high precision distance, otherwise cullet at tightening. Tightening belts (4) length 50mm for WS assemblies holds the motor part (1), the weather resistant louvre (2) with compression together.
Wall Mounting see above. Motorpart and weather resistant louvre must be joggled direct to the wall.

Einbau-Set für aufklapp-

Mounting-Kit for pivot-

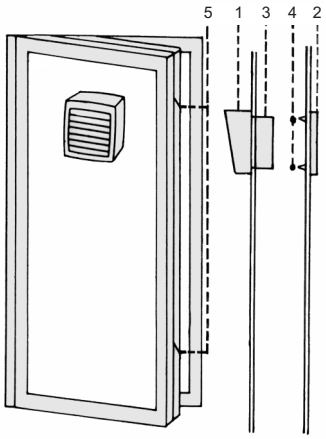

WALL-MOUNTED FANS

Preise in **SCHWARZ** = Lagerware, **ROT** = Bestellware (kurzfristig lieferbar !) Prices in **BLACK** = on stock, **RED** = on order (short delivery time !)

Abb./Fig. **WA**

Abb./Fig. **IGG**

Abb./Fig. **IGK**

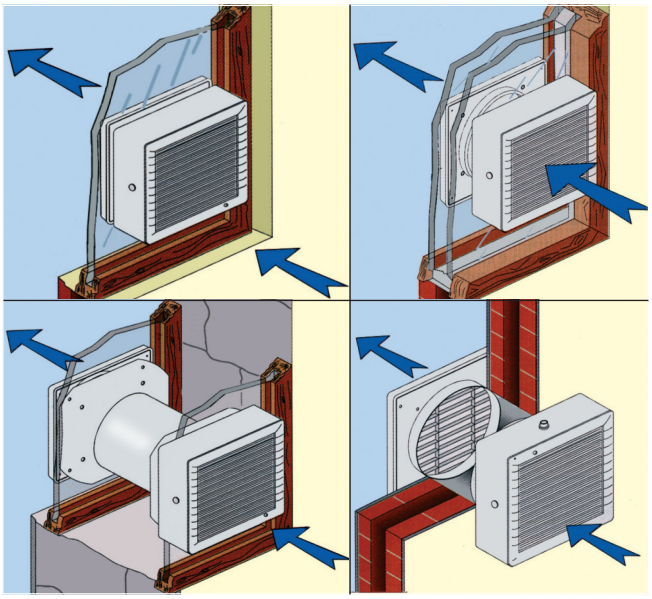

Type Type	Innen/Außen A Indoor/Outdoor A	B	Ga	Gi	J	Gewicht kg Weight kg	Einbauzubehör Mounting Accessories **Euro**			**Euro**	**RCA2** stufenlos Ein/Ausschalter ind. variable On/Offswitch	**RVS/R** 5-Stufen Mit Wende- und Ein-/Ausschalter 5-steps With Reverse- and On/Off Switch	**FR 22** 2-Stufen 2-steps
Vitro 9/750 A	287	287	23	115	-	3,5	**VS9**	–,–	-	-	**Euro –,–**	**Euro –,–**	-
Xpelair GX9	312	294	32	117	-	4,0	**WS9**	–,–	**DW9**	–,–	**Euro –,–**	**Euro –,–**	**Euro –,–**
Vitro 12/1400 A	364	364	25	137	-	5,0	**VS12**	–,–	-	-	**Euro –,–**	**Euro –,–**	-
Xpelair GX12	408	380	34	161	-	7,0	**WS12**	–,–	**DW12**	–,–	-	-	**Euro –,–**
Vitro 6/200 A	195	195	21	105	-	1,7	**VS6**	–,–	-	-	-	-	-
Vitro 6/300 A	195	195	21	105	-	1,7	**VS6**	–,–	-	-	-	-	-
Xpelair GX6	227	212	36	105	-	2,5	**WS6**	–,–	**DW6**	–,–	**Euro –,–**	-	-
WA100	155	155	-	35	-	0,6							
IGG100/IGK100	157	157	66	-	-	0,6							
WA120	180	180	-	51	-	0,8							
IGG120/IGK120	178	178	82	-	-	0,8							
											80x80x70	117x117x64	228x85x60
Vitro 6/300 M	195	195	21	105	-	1,7	**VS6**	–,–	-	-	-	-	-
Vitro 9/750 A	288	288	23	115	-	3,5	**VS9**	–,–	-	-	-	-	-

* RCA2 Unterputzdose 70mm Ø / RCA2 Embedded Box 70mm Ø
* RVS/R, FR22AP/UP Unterputzgehäuse einputzen / RVS/R, FR22AP plaster the embedded box

bare Verbundfenster Stutzenlänge 100mm
hung multilayer glasses collar 100mm

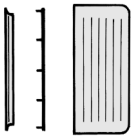

Halteklammern für das Außengitter
Fixing Brackets for outdoor grill

		Euro
DW 6	2 Stk	–,–
DW 9	3 Stk	–,–
DW 12	4 Stk	–,–

Aufklappbare Verbundfenster bis max. 100mm inneren Glasabstand. Der Kunststoffstutzen (3) wird mittels Horizontalrisses auf den inneren Glasabstand zugeschnitten und mit den Spannbändern verschraubt. Das Wetterschutzgitter wird mit den Klammern (4) an die Außenscheibe geklemmt. Ein Teilen der Fenster zum Reinigen ist möglich.
Pivot Hunged Multilayer Glasses Windows up to approx. 100mm inner glass distance. Cut the plastic colar (3) with horizontal projection to the inner glass distance and mount the fixing belts. The weather resist louvre is fixed with brackets (4) to the outdoor glass. Splitting of the frame for cleaning is possible.

MESSEN-REGELN-STEUERN
CONTROLLER
RG 1 - 14

Dunkelkammer Abdeckhaube
Dark Room Cover

Die Montage erfolgt durch Austausch des Außengitters. Dies kann auch bei bereits montierten Geräten erfolgen. Nochmaliger Ausbau erforderlich.
Mounting through changing of the outdoor grille . Also possible for mounted devices. Separate removing of the device necessary.

	Euro	Ø	Tiefe
DC 9	–,–	475	144