ROHRKANAL-VENTILATOREN FLACHBAUWEISE

Preise in **SCHWARZ** = Lagerware, **ROT** = Bestellware (kurzfristig lieferbar !) Prices in **BLACK** = on stock, **RED** = on order (short delivery time !)

Rohrkanal-Ventilatoren Flachbauweise mit rundem Anschluss reduzieren die Einbauhöhe auf ein Mindestmaß. RKC 110 mm 2-stufig. **Circular duct fans** with circular connection reduce the installation height to a minimum. RKC 110 mm.

Geräuschbelästigung: Um diese zu vermeiden, sollte die Montage in einem möglichst weit entfernten Abstellraum oder am Dachboden erfolgen. Gegebenenfalls ist saugseitig ein Schalldämpfer vorzusetzen. **Noise level:** To avoid noise pollution, mounting should be in a box-room or on the loft. If it is necessary use a sound attenuator on the inlet side.

Abb. RKC 80/100 Kunststoff Plastic

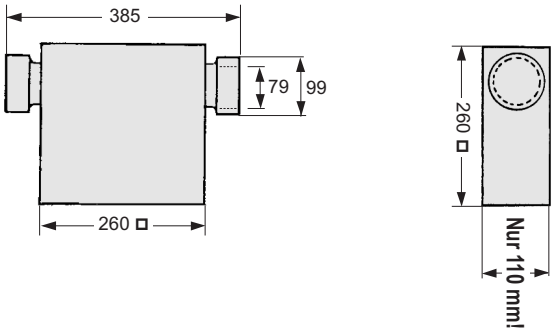

Nenn Ø	Euro	Aufnahme current	Leistung power	U/min rpm.	Temp. °C	Regelger. controller	Euro	1) dB(A)	2) dB(A)	m³/h Luftleistung gegen Druck Pa / m³/h Air performance against Pa 0	50	100	150	200	250	300	350	400	450	d Ø	C
RKC 80/100	–,–	0,33	0,073	2.300	55	–		44	54	*	136	130	112	104	88	72	*	*	*		
					55	–				*	192	184	168	144	136	112	72	*	*		

1)... Schalldruckpegel in 1 m Entfernung 1)... Noise pressurelevel in 1 m distance 2)... Schalldruckpegel saugseitig im Kanal 2)... Noise pressurelevel inlet side duct

Nächste Baugröße siehe unter rechteckige Kanalventilatoren mit Übergang SP-Ü auf Ø rundes System. Next size see rectangular fans together with SP-Ü connection for circular system.

ROHR-VENTILATOREN EX-GESCHÜTZT DUCT FANS

RVR ...Ex Exgeschützte Rohrkanalventilatoren, für die Lüftung in chemisch pharmazeutischen Labors, Färbereien und Batterieräumen. **Die Montage** kann in jeder beliebigen Lage erfolgen und durch eine entsprechende Einbaurichtung „saugend“ oder „drückend“ zur Be- oder Entlüftung verwendet werden. **Ausführung**: Kunststoff, 230 V~ 1 Ph, IP 54, Klemmkasten IP 55 ex geprüft. 180 Ø T1-T4, 200, 250 Ø T1-T3

Explosion proofed duct fans for ventilation in chemical and pharmaceutical laboratories, paintshops and accumulator rooms. **Mounting:** in any position possible – and depending on the installation direction “sucking“ or “pressing“ for Supply and Exhaust ventilation usable. **Workmanship:** Plastic, 230 V~, single phase, IP54. Electric connection box IP54 explosion proofed. 180 Ø T1-T4, 200, 250 Ø T1-T3.

Abb. RVR 180-200-250 EX

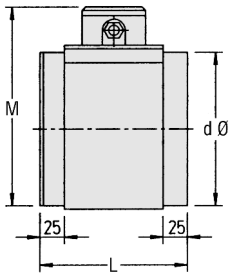

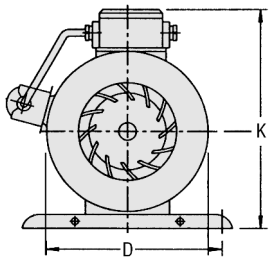

Nenn Ø	Euro	Aufnahme current	Leistung power	U/min rpm.	dB(A	Temp. °C	Regelger. controller	m³/h Luftleistung gegen Druck Pa / m³/h Air performance against Pa 0	50	100	150	200	250	300	350	400	450	d	D	L	B	M	K	kg
RVR 180/Ex	–,–	0,28	0,059	2760	56	50	–	280	245	190	130	30	*	*	*	*	*	175	180	164	25	227	257	3,2
“ 200/Ex	–,–	0,93	0,200	2850	66	50	–	580	515	450	385	290	195	65	*	*	*	221	230	177	25	280	305	6,1
“ 250/Ex	–,–	1,42	0,300	2890	72	50	–	1030	930	805	675	550	420	290	110	*	*	248	258	208	25	306	340	6,9

CIRCULAR DUCT-FANS FLAT SERIES

Preise in **SCHWARZ** = Lagerware, **ROT** = Bestellware (kurzfristig lieferbar !)

Prices in **BLACK** = on stock, **RED** = on order (short delivery time !)

Die Montage kann in jeder beliebigen Lage erfolgen und durch eine entsprechende Einbaurichtung „saugend“ oder „drückend“ zur Be- oder Entlüftung verwendet werden.

Mounting: in any position possible – and depending on the installation direction “sucking“ or “pressing“ for Supply and Exhaust ventilation usable.

Abb. RKC 125 - 200 Stahlblech verzinkt
galvanized metal sheet steel

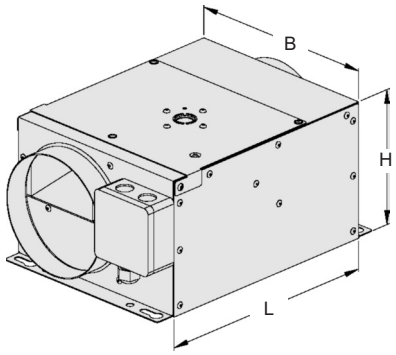

Nenn Ø	Euro	Aufnahme current	Leistung power	U/min rpm.	Temp. °C	Regelger. controller	Euro	1) dB(A)	2) dB(A)	m³/h Luftleistung gegen Druck Pa 0	50	100	150	200	m³/h Air performance against Pa 250	300	400	L	B	H	kg
RKC 125	–,–	0,50	0,095	2.600	60	RCA 2	–,–	-	62	317	286	259	230	195	150	50	*	300	248	171	5,3
RKC 160	–,–	0,50	0,100	2.540	55	↓	–,–	-	66	345	315	288	265	233	184	108	*	“	“	“	“
RKC 200	–,–	0,50	0,100	2.680	65		–,–	56	73	747	698	644	575	510	450	380	217	400	352	231	8,8

1)... Schalldruckpegel in 1 m Entfernung 1)... Noise pressurelevel in 1 m distance 2)... Schallleistungspegel saugseitig im Kanal 2)... Noise powerlevel inlet side duct

Nächste Baugröße siehe unter rechteckige Kanalventilatoren mit Übergang SP-Ü auf Ø rundes System. Next size see rectangular fans together with SP-Ü connection for circular system.

EX-PROOFED

MK-Befestigungsmanschetten gummigelagerte „Stoßverbindung“ zur Dämpfung zwischen Rohrkanal und Ventilator. **Duct Clamp** Rubber Lined galvanized steel connection to absorb vibrations between duct and fan.

Nenn-Ø	Euro	Nenn-Ø	Euro
MK 100	–,–	MK 250	–,–
125	–,–	315	–,–
160	–,–	355	–,–
200.	–,–		

BSV-Schutzgitter passend auf den Rohrkanal und Ventilator.
Safety Grille fits to the spiralpipe or direct to the fan.

Nenn-Ø	Euro	Nenn-Ø	Euro
BSV 100	–,–	BSV 200	–,–
125	–,–	250	–,–
160	–,–	315	–,–

Ü-Übergangsstücke für RVR ... Ex auf auf gängige Spiralrohrdimensionen. 175, 221 Muffenmaße 160, 200 Nippelmaße. **Transition Connections** for RVR ... Ex to standard diameter spiralpipes. 175, 221 pipe colar dimension, 160, 200 Nippledimension.

Nenn-Ø	dØ	Ø	Euro
RVR 180 Ex	Ü 175-160		–,–
“ 200 Ex	Ü 221-200		–,–

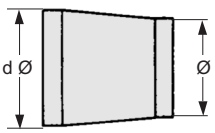

ERK-Einschub-Rückstauklappen öffnen abluftseitig durch Überdruck und saugseitig durch Unterdruck je nach Einbaurichtung. **Inline back draught** shutter opens outlet side with overpressure and on the inlet side with under pressure depending on the installation direction.

Nenn-Ø	Euro	Nenn-Ø	Euro
ERK 100	–,–	ERK 250	–,–
125	–,–	315	–,–
160	–,–	355	–,–
200	–,–	400	–,–

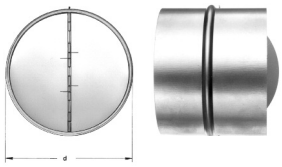

ZUBEHÖR ACCESSORIES | **LUFTTECHN. ZUBEHÖR** ACCESS. F. VENTILATION **LZ 1 - 26** | **MESSEN-REGELN-STEUERN** CONTROLLING **RG 1 - 14** | **ZULUFT-VORWÄRMUNG** SUPPLY AIR HEATING **K 10 - 11** | **SEITEN FARBE** PAGES COLOUR