KANAL-VENT. SCHALLGEDÄMMT (SPLITANLAGEN)

Preise in **SCHWARZ** = Lagerware, **ROT** = Bestellware (kurzfristig lieferbar !) Prices in **BLACK** = on stock, **RED** = on order (short delivery time !)

Ausführung: Verzinktes Stahlblech mit 50mm starken Mineralfaserplatten innen vom Lochblech gehalten.
Einbau: In jeder Lage.
Fördermedium: Die Geräte sind für den Transport reiner Luft vorgesehen, deshalb sind Luft- oder Fettfilter vorzusetzen um einer Verschmutzung der Laufräder bzw. ein Überhitzen zu verhindern.
E-Anschluss: Die Motore sind regelbar und mit Thermokontakten versehen, welche an den Klemmen in der Anschlussdose herausgeführt sind. Extern sind Sie trotzdem mittels Motorvollschutzschalter zu sichern.
Schematische Darstellung mit Wärmerückgewinnung s. Seite K13 mit Heizregister s. Seite K10-11, mit Kälteregister s. Seite K22

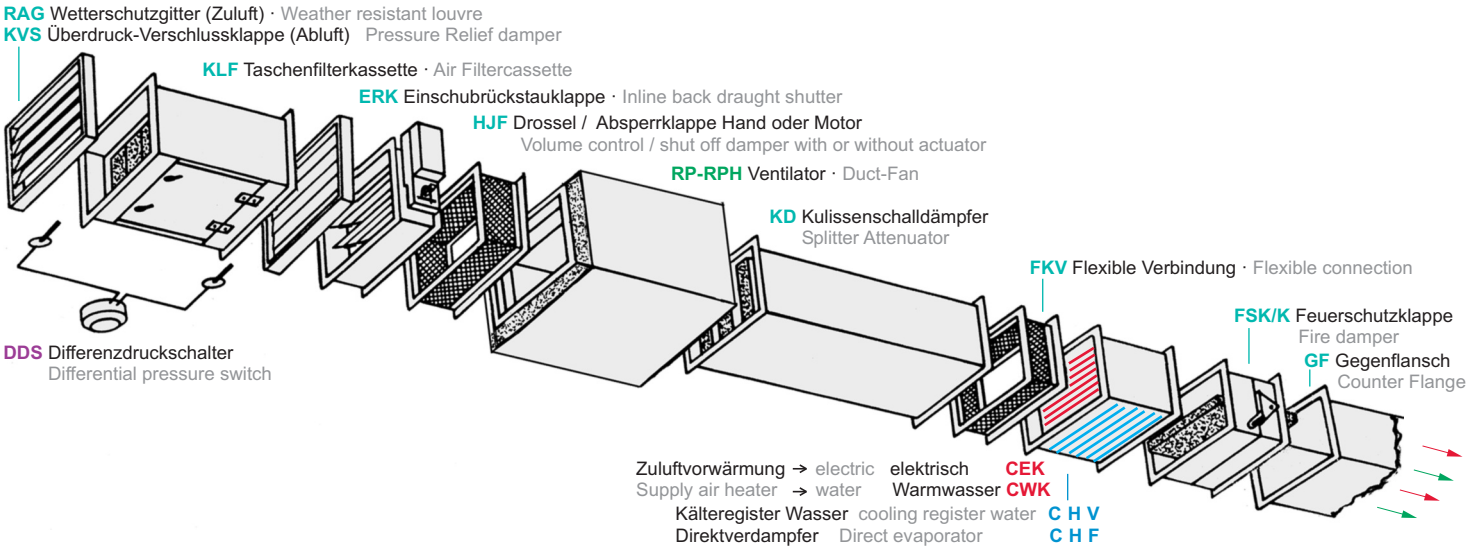

Breite x Höhe width x height	Euro	Aufnahme current	Leistung power	U/min rpm.	Regelgeräte controller	Euro	Regelgeräte controller	Euro	LPA dB(A)1)	LPA dB(A)2)	LPA dB(A)3)	m³/h Luftleistung gegen Druck Pa 50	100	150	180	210
230V~ 1 Ph	Euro	**Vorwärts gekrümmtes Laufrad** IP 44 (54) Lufttemp. +55°C										**forward curved impeller** IP 44 (54) Airtemp. +55° C				
RPH 500x300/25-4E i)	–,–	3,68 A	0,831 kW	1.380	TR 1/5,0	–,–	–		37	67	73	2.240	2.120	2.000	1.930	1.870
RPH 600x300/28-4E	–,–	5,10 A	1,046 kW	1.400	TR 1/7,5	–,–	–		41	69	75	*	*	2.500	2.450	2.400
400V~ 3 Ph	i) Auslaufmodell - Verkauf solange Vorrat reicht / discontinued model - only stock sale															
RPH 600x300/28-6D	–,–	1,28 A	0,575 kW	960	TR 4/2,5	–,–	TRS 4/2,5	–,–	36	61	65	2.380	2.160	1.900	1.700	1.400
" " " " -4D	–,–	2,38	1,397	1.450					38	70	75	3.070	2.930	2.800	2.700	2.650
RPH 600x350/31-6D	–,–	1,86	0,948	910					37	62	67	3.500	3.220	2.950	2.750	2.550
" " " " -4D	–,–	4,10	2,464	1.440	TR 4/6,0	–,–	TRS 4/6,0	–,–	45	70	75	*	*	4.500	4.500	4.350
RPH 700x400/35-8D	–,–	1,38 A	0,642 kW	670	TR 4/1,5	–,–	TRS 4/1,5	–,–	37	60	64	3.400	3.000	2.540	2.120	*
" " " " -6D	–,–	2,00	1,096	920	TR 4/2,5	–,–	TRS 4/2,5	–,–	39	65	71	*	*	4.000	3.900	3.720
" " " " -4D	–,–	6,00	3,527	1.440	TR 4/6,0	–,–	TRS 4/6,0	–,–	49	76	82	*	*	*	*	*
RPH 800x500/40-8D	–,–	2,29 A	1,230 kW	700	TR 4/2,5	–,–	TRS 4/2,5	–,–	37	61	66	4.500	4.240	3.900	3.700	2.350
" " " " -6D	–,–	5,11	2,824	960	TR 4/6,0	–,–	TRS 4/6,0	–,–	40	69	63	7.150	6.850	6.500	6.300	6.050
" " " " -4D	–,–	8,10	4,919	1.410	TR 4/11,0	–,–	TRS 4/11,0	–,–	49	80	84	*	*	*	*	*
RPH 900x500/45-8D	–,–	3,88 A	1,892 kW	690	TR 4/4,0	–,–	TRS 4/4,0	–,–	33	66	73	7.500	7.000	6.500	6.150	5.900
" " " " -6D	–,–	6,80	3,780	930	TR 4/8,0	–,–	TRS 4/8,0	–,–	40	73	80	*	9.200	9.070	8900	8.800
" " " " -4D	–,–	8,30	4,919	1.260	TR 4/11,0	–,–	TRS 4/11,0	–,–	50	80	87	*	*	*	*	*
RPH 1000x500/45-8D	–,–	3,88 A	1,892 kW	690	TR 4/4,0	–,–	TRS 4/4,0	–,–	47	66	90	7.500	7.000	6.500	6.250	5.850
" " " " -6D	–,–	6,80	3,780	930	TR 4/8,0	–,–	TRS 4/8,0	–,–	40	73	80	*	*	9.000	8.900	8.800
" " " " -4D	–,–	8,30	4,919	1.260	TR 4/11,0	–,–	TRS 4/11,0	–,–	50	80	87	*	*	*	*	*
RPH 1000x500/56-4D*	–,–	5,50 A	3,205 kW	1.383	TR 4/8,0	–,–	TRS 4/8,0	–,–	47	84	90	*	11.650	11.300	11.150	11.000

Schalldruckpegel in 1m Entfernung Noise level in 1m distance 1) Gehäuse/rad. ac. pow. 2) Saugseitig/Inlet 3) Druckseitig/Outlet *) max. 50°C

Zubehör kanalvent.	Seite/Page	K 18 - 19 Access. Duct Fans
Flex. Bef.manschette		Flex. fast clamp
Kulissenschalldämpfer		Splitter attenuator
Jalousieklappen		Manual operated Multileaf Damper
Einschubrückstauklappen		Back draught shutter
Filterbox		Air filter box
Wetterschutzgitter		Weather res. louvre

Zubehör Regeln Steuern	Seite/Page	RG 1 - 14 Measuring Controlling
Diverse Beriebsschalter	RG 2-3	Various operation switches
Drehzahlsteller	RG 4-8	Speed controller
Frequenzumrichter	RG 8	Frequency Inverter
Differenzdruckschalter	RG 12	Diff. pressure switch
Diverse Messgeräte	RG 9-14	Various sensors

TR 1/. . Trafo-Drehzahlsteller 230 V~ 1 Ph 5-stufig 0-80-100-140-170-230V (+230V out) mit Betriebskontrolllampe, Motorsicherung. **Transformer-Speedcontroller 230 V~ 1 Ph 5-steps** 0-80-100-140-170-230 V (+230 V out) with control light, motor protection.

	Euro	H	B	T	Kg
TR 1/5,0 Amp	–,–	255	170	140	5,5
" 7,5 "	–,–	305	200	140	8,0

Abb./Fig. TR1/1,5Amp.
Aufputz surface mounting

FIS-1-. . Regelgeräte-Frequenzumrichter 1x 230V~ 1Ph für 230V / 1Ph. Motor 50-60Hz. Sie haben einen entscheidenden Einfluss auf den Energieverbrauch und die Regelbarkeit des Motors. **Controller Frequency-Inverter 1x230V** 1 Ph for 230V/1ph. motor 50-60Hz. Important for Energyconsumption and controlling of the fans.

	Euro		Sicher.	H	B	T
FIS 1-10,5Amp	–,–	1,10kW	16A	280	200	180

230V~ 1Ph für 230V / 1Ph. Motor 50-60Hz
Eine werksmäßige Einstellung wird empfohlen (Garantie)
Technik und Auflistung der Angaben siehe Seite RG 8.
Factory side setting is recomanded (Warranty)
Technical information and details see page RG 8.

Symbol. Abb.

RED-RING Ges.m.b.H., 2331 VÖSENDORF, Marktstraße 9, Tel. +43-1-78006, Fax 30, www.red-ring.at, office@red-ring.at
Techn. Änderungen vorbehalten - Subject to change

DUCT-FANS SOUNDATTENUATED (SPLITSYTEMS)

Preise in **SCHWARZ** = Lagerware, **ROT** = Bestellware (kurzfristig lieferbar !)

Prices in **BLACK** = on stock, **RED** = on order (short delivery time !)

Construction: 50 mm mineral wool insulated galvanised sheet steel with perforated metal sheet inside.
Installation: Any position.
Medium: The devices are designed for transport of clean air. For this reason adequate air- or grease filter has to be installed to keep the impeller clean and to save the motor against overheating.
E-Connection: Motors are controllable and fitted with thermocontacts, which are leaded out to the connection box. External motor protection devices has to be installed.
Schematic illustration with heat recovery see page K13 with supply air heating s. page K10-11, with cooling s. page K22

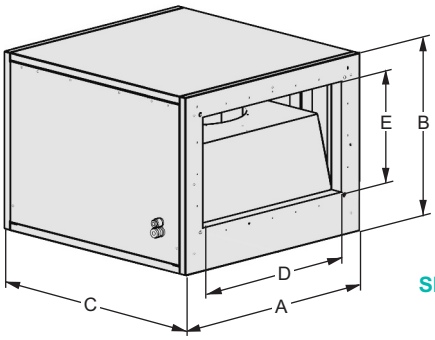

Übergangsstücke vom **rechteckigen** auf das **Spiralrohr**system. Die Baugröße bestimmt den Anschluss-Ø an das Spiralrohr.
Connection pieces-rectangular to the spiral pipe system. Spigot dim. depends on the size of the fan.

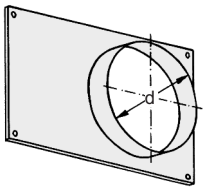

B H dØ	p./Stk.€	B H dØ	p./Stk.€
SPÜ 400x200/200	–,–	SPÜ 700x400/400	–,–
" 500x250/250	–,–	" 800x500/500	–,–
" 500x300/315	–,–	" 900x500/500	–,–
" 600x300/315	–,–	" 1.000x500/500	–,–
" 600x350/355	–,–		

m³/h Air performance against pressure Pa

240	270	300	330	360	380	410	450	500	600	700	800	900	1.000	1.100	1.200	A	B	C	D	E	kg
1.770	1.660	1.520	1.330	700	*	*	*	*	*	*	*	*	*	*	*	720	575	565	520	320	53
2.300	2.250	2.170	2.080	2.000	1.900	1.720	1.450	*	*	*	*	*	*	*	*	820	575	642	620	320	68
*	*	*	*	*	*	*	*	*	*	*	*	*	*	*	*	820	575	642	620	320	62
2.550	2.500	2.350	2.300	2.190	2.050	1.900	1.620	*	*	*	*	*	*	*	*						68
2.280	1.850	*	*	*	*	*	*	*	*	*	*	*	*	*	*	820	625	720	620	370	72
4.250	4.150	4.050	3.950	3.900	3.790	3.650	3.500	3.200	2.300	*	*	*	*	*	*						80
*	*	*	*	*	*	*	*	*	*	*	*	*	*	*	*	920	675	780	720	420	93
3.500	3.300	3.050	2.800	2.480	*	*	*	*	*	*	*	*	*	*	*						92
*	*	*	*	6.000	5.900	5.800	5.620	5.400	4.950	4.350	3.100	*	*	*	*						110
2.900	*	*	*	*	*	*	*	*	*	*	*	*	*	*	*	1.020	775	885	820	520	118
6.000	5.750	5.500	5.300	5.100	4.800	4.500	3.900	*	*	*	*	*	*	*	*						132
*	*	*	*	*	*	*	*	*	*	6.800	6.200	5.400	3.400	*	*						139
5.400	5.080	4.400	3.400	*	*	*	*	*	*	*	*	*	*	*	*	1.120	775	985	930	530	165
8.600	8.400	8.270	8.100	8.000	7.700	7.500	7.160	6.600	*	*	*	*	*	*	*						168
*	*	*	*	*	*	*	*		*	*	*	7.600	6.820	5.300	2.300						168
5.200	5.000	4.500	3.500	*	*	*	*	*	*	*	*	*	*	*	*	1.220	775	985	1.030	530	174
8.600	8.450	8.300	8.100	7.950	7.700	7.500	7.200	6.600	*	*	*	*	*	*	*						177
*	*	*	*	*	*	*	*	*	*	*	*	8.700	8.400	5.500	2.300						177
10.800	10.600	10.400	10.200	10.000	9.800	9.600	9.250	8.900	8.000	6.900	5.400	3.900	1.600	*	*	1.220	775	1.173	1.030	530	206

Zubehör Zuluftvorwärmung	Seite/Page	K 20 - 21	Access. Supply Air Heating
Wasser - Elektrisch		Water - Electric	
Wärmetauscher		Heat exchanger	

Kälteregister	Seite/Page	K 22 - 23	Cooling register
Wasser	K 22-23	Cooling register water	
Direktverdampfer	K 22-23	Evaporator	

Zubehör Anlagenbau	Seite/Page	LZ 1 - 26	Construction
Luftauslässe	LZ 18-26	Air valves, diffusers	
Luftfilter	LZ 8-9	Air filter	
Feuerschutz - Klappen	LZ 14-15	Fire damper	
Verschluss - Klappen	LZ 12	Damper	
Stellmotore	LZ 12	Damper actuator	
Befestigungsmaterial	LZ 2-4	Mounting material	

TRS 4/. . Trafo-Drehzahlsteller 400 V~ 3Ph mit Motorschutz 5-stufig 0-130-180-230-300-400 V (+230 out) mit Betriebskontrolllampe, Motorsicherung und Ausgang für Thermokontakt, Störungsmelder mit Entstörung.
Transformer-Speedcontroller 400V~ 3 Ph with motor protection 5-steps 0-130-180-230-300-400V (+230 out) with control light, motor protection, line out for thermocontact, failure sign and clearing.

		Euro	H	B	T	Kg
TRS 4/ 2,5	Amp	–,–	325	300	175	13,3
" 4,0	"	–,–	425	"	"	18,5
" 6,0	"	–,–	425	300	235	22,6
" 8,0	"	–,–	"	"	"	27,8
" 11,0	"	–,–	430	400	"	38,0

Abb./Fig. TRS4/2,5Amp.

FIS-4-. . Regelgeräte-Frequenzumrichter 3x 380V~ 3Ph für 380V / 3Ph. Motor 50-60Hz. Sie haben einen entscheidenden Einfluss auf den Energieverbrauch und die Regelbarkeit des Motors. **Controller Frequency-Inverter 3x380V** 3 Ph for 380V/3ph. motor 50-60Hz. Important for Energyconsumption and controlling of the fans.

		Euro		Sicher.	H	B	T
FIS 4- 4,1	Amp	–,–	1,50kW	10A	173	82	123
" 4- 9,5	"	–,–	4,00 "	16A	221	109	150
" 4-14,0	"	–,–	5,50 "	20A	261	131	175

Eine werksmäßige Einstellung wird empfohlen (Garantie)
Technik und Auflistung der Angaben siehe Seite RG 8.
Factory side setting is recomanded (Warranty)
Technical information and details see page RG 8.

Symbol. Abb.